Mecmesin

досконале тестування

MultiTest-*i*

Технічний паспорт

MultiTest 0.5-*i*, 1-*i* та 2.5-*i*

0.5 кН

1 кН

2.5 кН

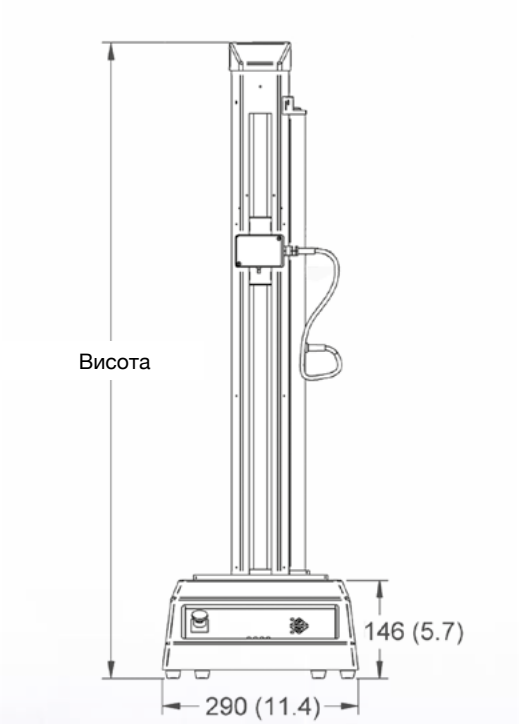

Усі розміри вказані в міліметрах та (дюймах).

	Висота	Ширина (тільки випробувальний стенд)	Максимальна ширина (із встановленою консоллю)	Глибина	Вертикальний просвіт*
MultiTest 0.5-xt	1710 мм (67.3″)	290 мм (11.4″)	546 мм (21.5″)	414 мм (16.3″)	1359 мм (53.5″)
MultiTest 1-xt	1510 мм (59.4″)	290 мм (11.4″)	546 мм (21.5″)	414 мм (16.3″)	1159 мм (45.6″)
MultiTest 2.5-xt	941 мм (37″)	290 мм (11.4″)	546 мм (21.5″)	414 мм (16.3″)	590 мм (23.2″)

* Вимір без тензодатчика або затискачів

Інтелектуальний датчик навантаження ILC

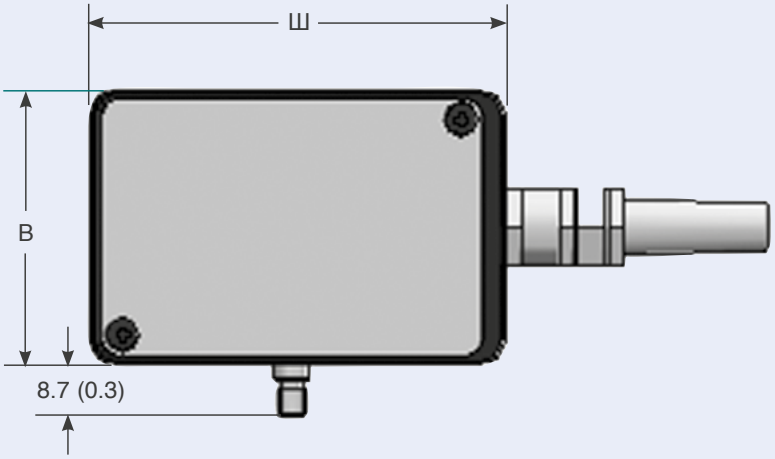

***ПРИМІТКА**: Сумісний з випробувальними стендами рівної або більшої ємності, ніж навантажувальний елемент. Для встановлення на MultiTest 10-i, 25-i та 50-i потрібен адаптер 432-256.*

Усі розміри вказані в міліметрах та (дюймах).

Потужність ILC	Артикул	Різблення	Загальне зменшення просвіту	Ширина датчика (Ш)	Глибина датчика (Г)	Висота датчика (В)	Повне усунення просвіту за допомогою подвійного "ластівчиного хвоста" (432-256)
2 Н	879-009	#10-32UNF	15 (0.6)	72 (2.8)	46.5 (1.8)	48 (1.9)	99 (3.9)
5 Н	879-010	#10-32UNF	15 (0.6)	72 (2.8)	46.5 (1.8)	48 (1.9)	99 (3.9)
10 Н	879-001	#10-32UNF	15 (0.6)	72 (2.8)	46.5 (1.8)	48 (1.9)	99 (3.9)
25 Н	879-002	#10-32UNF	15 (0.6)	72 (2.8)	46.5 (1.8)	48 (1.9)	99 (3.9)
50 Н	879-003	#10-32UNF	15 (0.6)	72 (2.8)	46.5 (1.8)	48 (1.9)	99 (3.9)
100 Н	879-004	#10-32UNF	15 (0.6)	72 (2.8)	46.5 (1.8)	48 (1.9)	99 (3.9)
250 Н	879-005	#10-32UNF	15 (0.6)	72 (2.8)	46.5 (1.8)	48 (1.9)	99 (3.9)
500 Н	879-006	#10-32UNF	15 (0.6)	72 (2.8)	46.5 (1.8)	48 (1.9)	99 (3.9)

стор. 3 для датчиків навантаження ILC-S (від 100 Н до 5000 Н)

Точність вимірювання навантаження ILC

% від повної шкали (fs)	Н
± 0.1% fs	2 Н - 500 Н

MultiTest 5-*i*

Інтелектуальний датчик навантаження ILC-S

ПРИМІТКА: *Сумісний з усіма випробувальними стендами рівної або більшої потужності, ніж навантажувальний елемент. Потрібен адаптер 432-256 для установки на MultiTest 10-i, 25-i та 50-i*

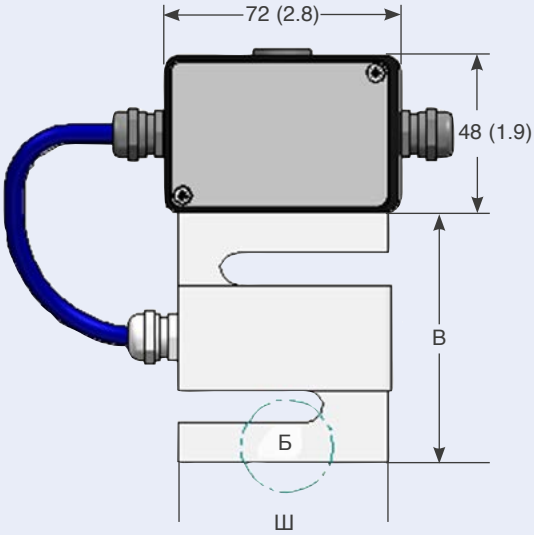

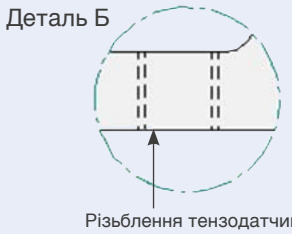

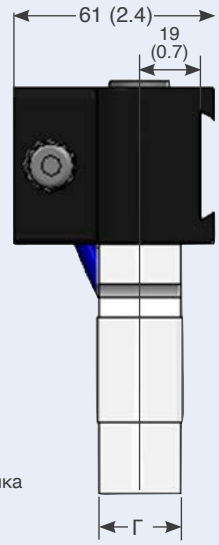

Потужність ILC-S	Артикул	Різблення	Загальне зменшення просвіту	Ширина датчика (Ш)	Глибина датчика (Г)	Висота датчика (В)	Повне усунення просвіту за допомогою подвійного "ластівчиного хвоста" (432-256)
100 Н	879-064	M6 x 1	70 (2.7)	51 (2)	13 (0.5)	64 (2.5)	154 (6)
200 Н	879-065	M6 x 1	70 (2.7)	51 (2)	13 (0.5)	64 (2.5)	154 (6)
500 Н	879-066	M6 x 1	82 (3.2)	51 (2)	19 (0.7)	76 (2.9)	166 (6.5)
1000 Н	879-067	M10 x 1.5	82 (3.2)	51 (2)	19 (0.7)	76 (2.9)	166 (6.5)
2500 Н	879-008	M12 x 1.75	82 (3.2)	51 (2)	25 (1)	76 (2.9)	166 (6.5)
5000 Н	879-024	M12 x 1.75	82 (3.2)	51 (2)	25 (1)	76 (2.9)	166 (6.5)

Усі розміри вказані в міліметрах та (дюймах).

* Виміряно без тензодатчика або затискачів

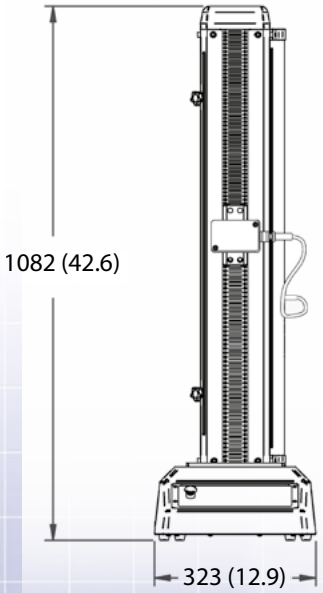

Точність вимірювання навантаження ILC-S

% від повної шкали (fs)	Н
± 0.1% fs	100 Н - 2500 Н
± 0.2% fs	5000 Н

MultiTest 10-*i* & 25-*i*

Інтелектуальний датчик навантаження ILC-T

Тільки для використання з двостійковими стендами

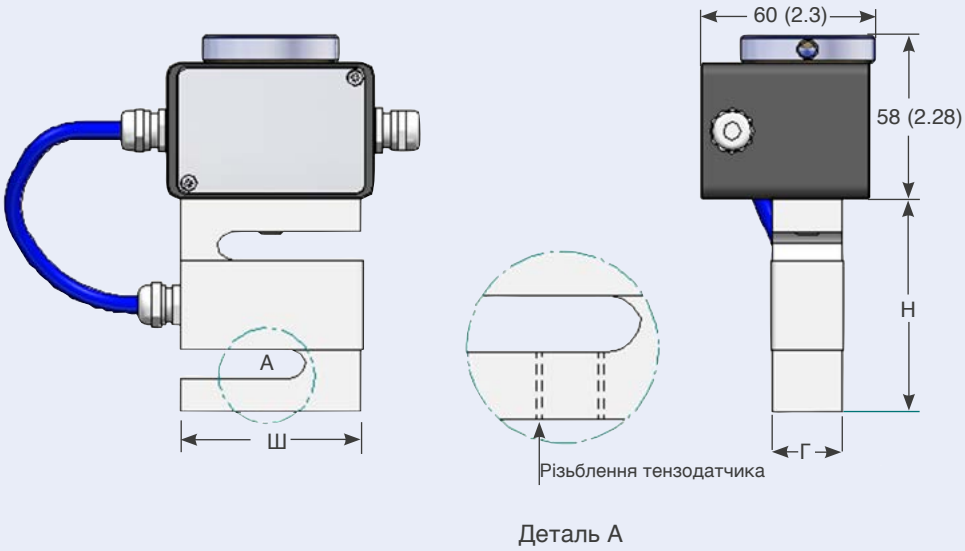

Потужність ILC-T	Артикул	Різблення	Загальне зменшення просвіту	Ширина датчика (Ш)	Глибина датчика (Г)	Висота датчика (В)
10 кН	879-025	M12 x 1.75	134 (5.3)	51 (2)	25 (1)	76 (2.9)
25 кН	879-026	M16 x 2	147 (5.8)	76 (2.9)	38 (1.5)	89 (3.5)

Усі розміри вказані в міліметрах та (дюймах).
* Виміряно без тензодатчика або затискачів

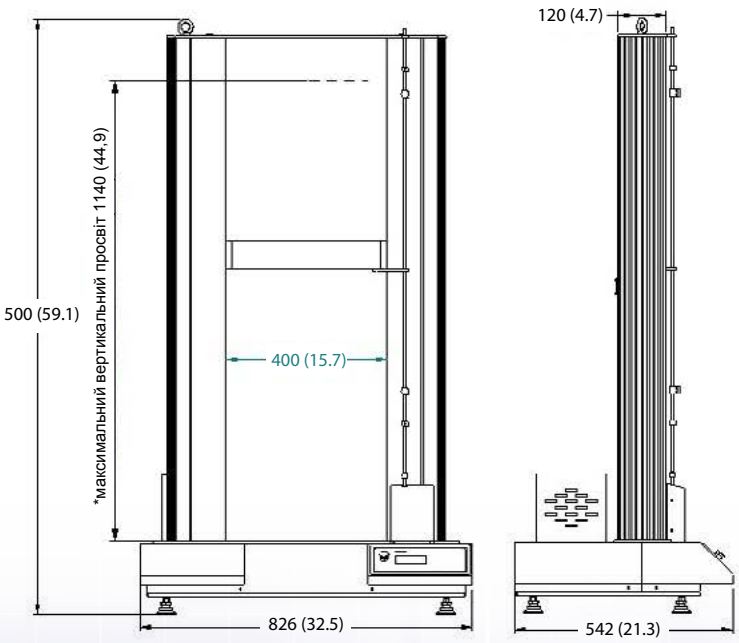

Двостійковий адаптер "ластівчин хвіст"

Примітка: Для використання з датчиками навантаження ILC та ILC-S
Постачається у стандартній комплектації з MultiTest 10-i та 25-i

Номінальна потужність	Артикул
5 кН	432 - 256

ILC-T Load Measurement Accuracy

% від повної шкали (fs)	H
± 0.2% fs	10 кН - 25 кН

MultiTest 50-*i*

Інтелектуальний датчик навантаження ILC-P

Зображено із захисним кожухом та затискачами (у стандартну комплектацію не входять)

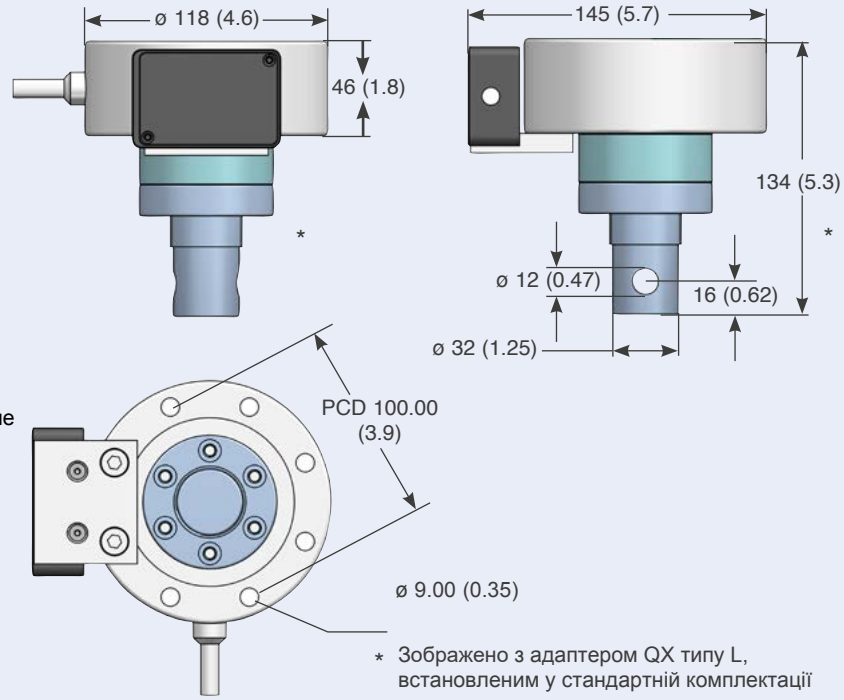

* Зображено з адаптером QX типу L, встановленим у стандартній комплектації

Потужність ILC-P	Артикул	Різблення	Загальне зменшення просвіту	Діаметр датчика (ø)	Висота датчика (B)
20 кН	879-077	M18 x 1.5	134 (5.3)	118 (4.6)	134 (5.3)
50 кН	879-076	M18 x 1.5	134 (5.3)	118 (4.6)	134 (5.3)

Усі розміри вказані в міліметрах та (дюймах).
* Виміряно без тензодатчика або затискачів

Примітка: Тензодатчики ILC-P встановлюються безпосередньо на рухому траверсу MultiTest 50-i.

Постачаються адаптери, що дозволяють встановлювати датчики ILC та ILC-S/T безпосередньо на рухому траверсу. В якості альтернативи вони можуть бути послідовно встановлені з датчиком навантаження ILC-P.

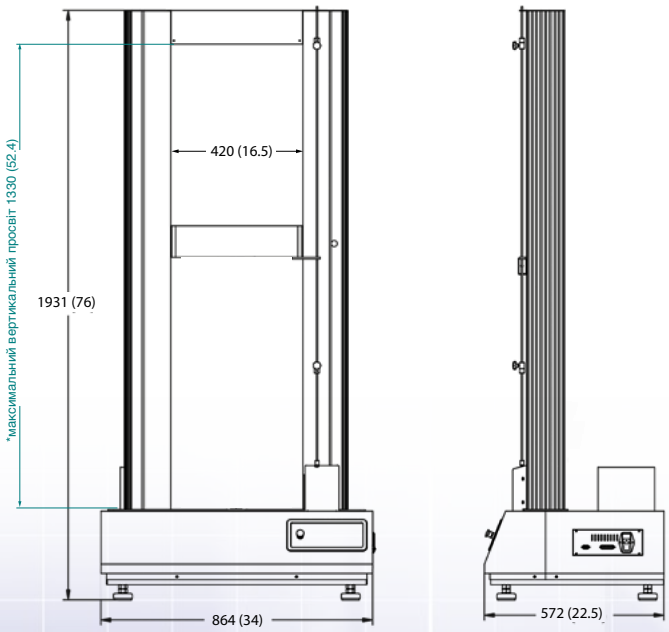

Двостійковий адаптер "ластівчин хвіст"

Примітка: Для використання з датчиками навантаження ILC та ILC-S
Постачається у стандартній комплектації з MultiTest 50-*i*

Номінальна потужність	Артикул
5 кН	432 - 256

ILC-P Load Measurement Accuracy

% від повної шкали (fs)	H
± 0.2% fs	20 кН - 50 кН

Технічні характеристики

MultiTest-*i*		0.5	1	2.5	5	10	25	50
Тестовий стенд								
Номінальна потужність	Н	500	1000	2500	5000	10000	25000	50000
	кгс	50	100	250	500	1000	2500	5000
	Фунт сили	110	220	550	1100	2200	5500	11000
Кількість кулькових гвинтів		1	1	1	1	2	2	2
Діапазон	мм/хв	1 - 1000	1 - 1000	1 - 1000*	1 - 500	1 - 1000	1 - 1000**	1 - 400***
швидкостей	дюйм/хв	(0.04 - 40)	(0.04 - 40)	(0.04 - 40)	(0.04 - 20)	(0.04 - 40)	(0.04 - 40)	(0.04 - 15)
Точність шв-ті траверси		±0,2% від зазначеної швидкості						
Відстань між стійками		-	-	-	-	400 мм (15.7″)	400 мм (15.7″)	420 мм (16.5″)
Висота горловини†		67 мм (2.6″)	67 мм (2.6″)	67 мм (2.6″)	95 мм (3.7″)	-	-	-
Вертикальний просвіт ††		1267 мм (49.9″)	1067 мм (42″)	588 мм (23.1″)	710 мм (28.0″)	1140 мм (44.9″)	1140 мм (44.9″)	1330 мм (52.4″)
Висота		1616 мм (64″)	1416 мм (64″)	941 мм (37″)	1082 мм (42.6″)	1500 мм (59.1″)	1500 мм (59.1″)	1931 мм (76″)
Ширина		290 мм (11.4″)	290 мм (11.4″)	290 мм (11.4″)	328 мм (12.9″)	826 мм (32.5″)	826 мм (32.5″)	864 мм (34″)
Глибина		414 мм (16.3″)	414 мм (16.3″)	414 мм (16.3″)	526 мм (20.7″)	542 мм (21.3″)	542 мм (21.3″)	572 мм (22.5″)
Вага		38 кг (84 фунти)	36 кг (79 фунти)	22 кг (49 фунти)	38 кг (84 фунти)	140 кг (309фунти)	140кг (309фунти)	285кг (628фунти)
Макс. вимоги до живлення		120 Вт	200 Вт	250 Вт	150 Вт	450 Вт	450 Вт	450 Вт
Напруга		230 В змінного струму 50 Гц або 110 В змінного струму 60 Гц						
Вимірювання навантажування								
Доступні діапазони датчиків навантаження	Н	2 до 50000 (14 моделей)						
	кгс	0.2 до 5000 (14 моделей)						
	фунт сили	0.45 до 11000 (14 моделей)						
Точність вимірювання тензодатчика		±0,1% від повної шкали для навантажувальних елементів від 2 Н до 2,5 кН ±0,2% від повної шкали для тензодатчиків від 5 кН до 50 кН						
Роздільна здатність виміру тензодатчика		1:6500						
Зміщення								
Переміщення траверси††		1186 мм (46.7″)	986 мм (38.8″)	507 мм (20″)	590 мм (23.2″)	950 мм (37.4″)	950 мм (37.4″)	1100 мм (43.3″)
Точність позиціонування на 300 мм (11.81″) переміщення		±130 мкм (±0.005″)				±100 мкм (±0.004″)		
Роздільна здатність відображення		±0.01 мм (±0.0004″)						

ПЗ	
Цифрова індикація навантаження/довжини/швидкості	Так
Зв'язок із випробувальним стендом	Через порт RS232 або порт USB (перетворювач входить до комплекту постачання)
Вимоги до комп'ютера	100 Мб жорсткого диску, CD-ROM плюс, порти RS232/USB
Операційна система (ОС)	Сумісні ОС згідно зі списком; Windows® 2000, XP, Vista, 7, 8 та 10
Частота дискретизації	Вибір 1 кГц, 500 Гц, 100 Гц, 50 Гц та 10 Гц
Вторинне введення	Введення події (перемикач), цифрове керування портами введення/виведення
Виведення даних	LPT1 (порт принтера), порт RS232 (прямо або через конвертер USB/Network у форматі ASCII) ASCII файл (експорт в електронну таблицю, пакет SPC тощо)

* 2,5 кН - вище 2 кН рекомендована максимальна швидкість 750 мм/хв (30 дюйм/хв)
** 25 кН - вище 10 кН рекомендована максимальна швидкість 500 мм/хв (20 дюйм/хв)
*** 50 кН - вище 25 кН рекомендована максимальна швидкість 250 мм/хв (10 дюйм/хв)
† Виміряно по центральній лінії навантажувального елемента
† † Виміряно без тензодатчика або зажимів

Примітка: Габаритні креслення див. у технічному паспорті 431-343.

Загальні технічні характеристики

Робоча температура	10 - 35°C (50 - 95°F)
Діапазон вологості	Нормальні промислові та лабораторні умови
Компенсація руху системи	Так
Утримання навантаження	Так
Графічне відображення	Так
Виведення результатів тесту на ПК/принтер/реєстратор даних	Так - включає автоматичний експорт у Microsoft™ Excel та через порти USB/Мережа або бездротову мережу RS232 через конвертер USB/Мережа у форматі ASCII
Зв'язок з PLC / цифровий інтерфейс керування	Так - через програмовані цифрові порти 6 входів + 6 виходів

Опції

Накладка на стійку
Захисний кожух

доступні за запитом

Компанія Mecmesin залишає за собою право змінювати технічні характеристики обладнання без попередження. E&OE

досконале тестування

Mecmesin - світовий лідер у галузі доступних рішень для випробування сили та крутного моменту

З 1977 року компанія Mecmesin допомогла тисячам компаній досягти підвищеного контролю якості при проектуванні та виробництві. Бренд Mecmesin надає переваги в точності, обслуговуванні та вартості. У виробничих центрах та дослідницьких лабораторіях по всьому світу конструктори, інженери, оператори та менеджери з якості схвалюють системи випробування сили та крутного моменту Mecmesin за їх високу продуктивність у незліченних сферах застосування.

www.mecmesin.com

Алжир
Аргентина
Австралія
Австрія
Бангладеш
Бельгія
Бразилія
Болгарія
Камбоджа
Канада
Чилі
Китай
Колумбія
Коста Ріка
Хорватія
Чехія
Данія
Еквадор
Єгипет
Естонія
Фінляндія
Франція
Німеччина
Греція
Угорщина
Індія
Індонезія
Іран
Ірландія
Ізраїль
Італія
Японія
Корея
Косово
Лаос
Латвія
Ліван
Литва
Македонія
Малайзія
Мексика
Марокко
М'янма
Нідерланди
Нова Зеландія
Норвегія
Парагвай
Перу
Філіппіни
Польща
Португалія
Румунія
В'єтнам
Саудівська Аравія
Сербія
Сінгапур
Словаччина
Словенія
Південна Африка
Іспанія
Шрі Ланка
Швеція
Швейцарія
Сирія
Тайвань
Таїланд
Туніс
Туреччина
Великобританія
Уругвай
США

Глобальна дистриб'юторська мережа Mecmesin гарантує швидку доставку та ефективне обслуговування вашого рішення для тестування, де б ви не знаходилися.

Компанія Mecmesin залишає за собою право змінювати технічні характеристики обладнання без попередження. E&OE

FS 58553

ШТАМП ДИСТРИБ'ЮТОРА

Головний офіс
Mecmesin Limited
w: www.mecmesin.com
e: sales@mecmesin.com

Франція
Mecmesin France
w: www.mecmesin.fr
e: contact@mecmesin.fr

Німеччина
Mecmesin GmbH
w: www.mecmesin.de
e: info@mecmesin.de

Північна Америка
Mecmesin Corporation
w: www.mecmesincorp.com
e: info@mecmesincorp.com

Азія
Mecmesin Asia Co. Ltd
w: www.mecmesinasia.com
e: sales@mecmesinasia.com

Китай
Mecmesin (Shanghai) Pte Ltd
w: www.mecmesin.cn
e: sales@mecmesin.cn

номер брошури: 431-343-09