Mecmesin

досконале тестування

OmniTest™

Технічний паспорт

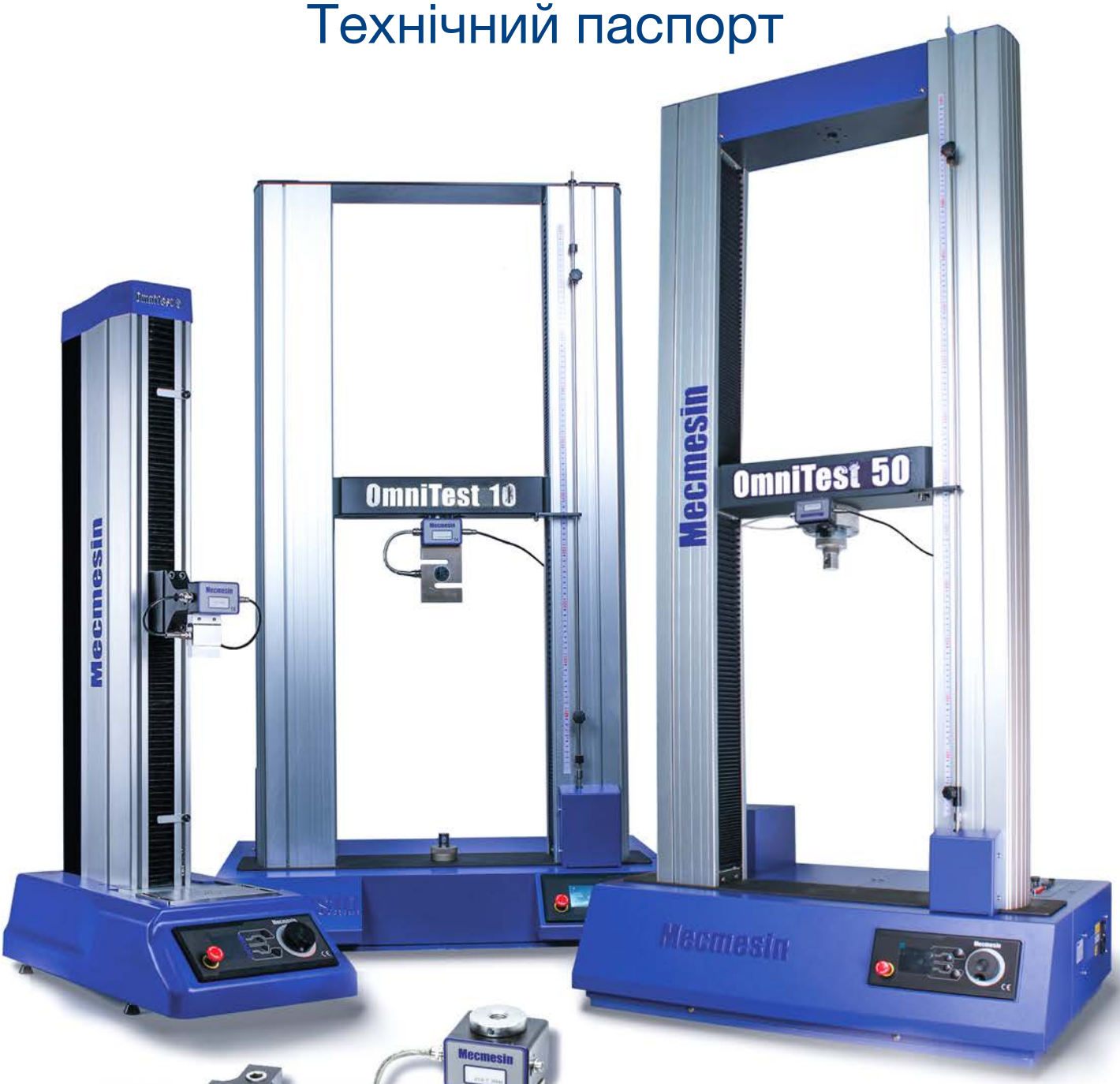

OmniTest 5

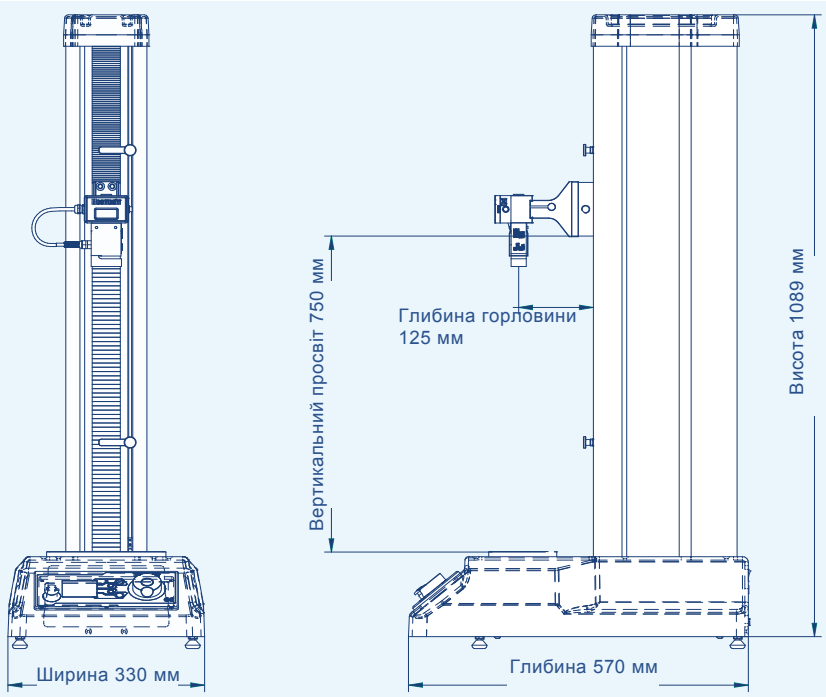

OmniTest 5 Розміри

OmniTest 7.5

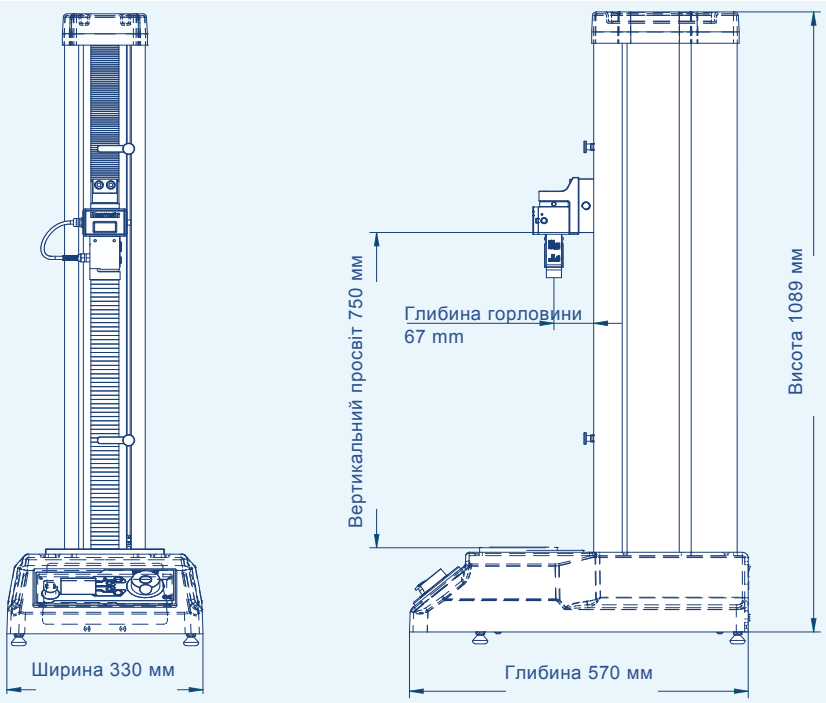

OmniTest 7.5 Розміри

OmniTest 10 & OmniTest 25

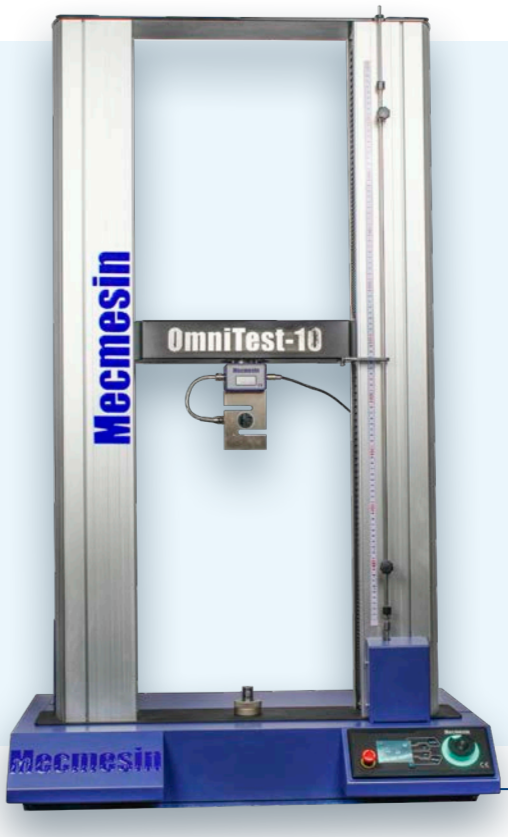

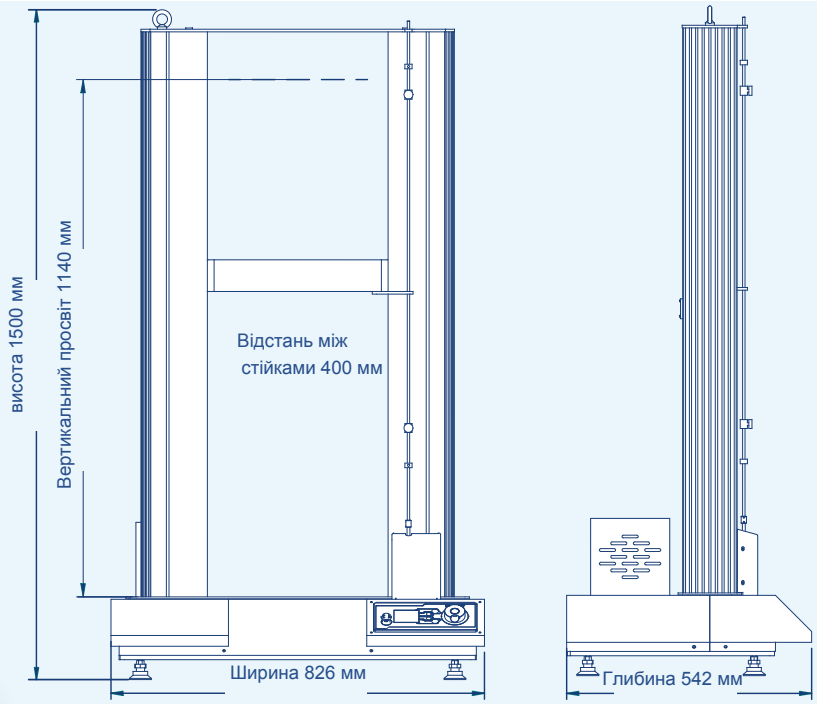

OmniTest 10 та OmniTest 25 Розміри

OmniTest 50

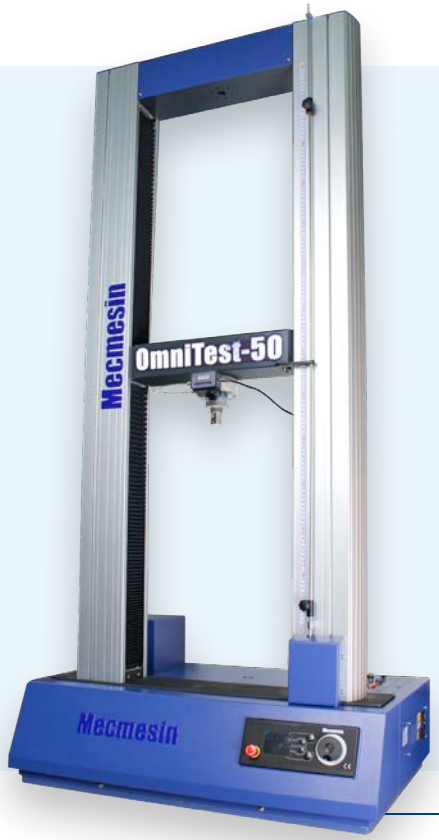

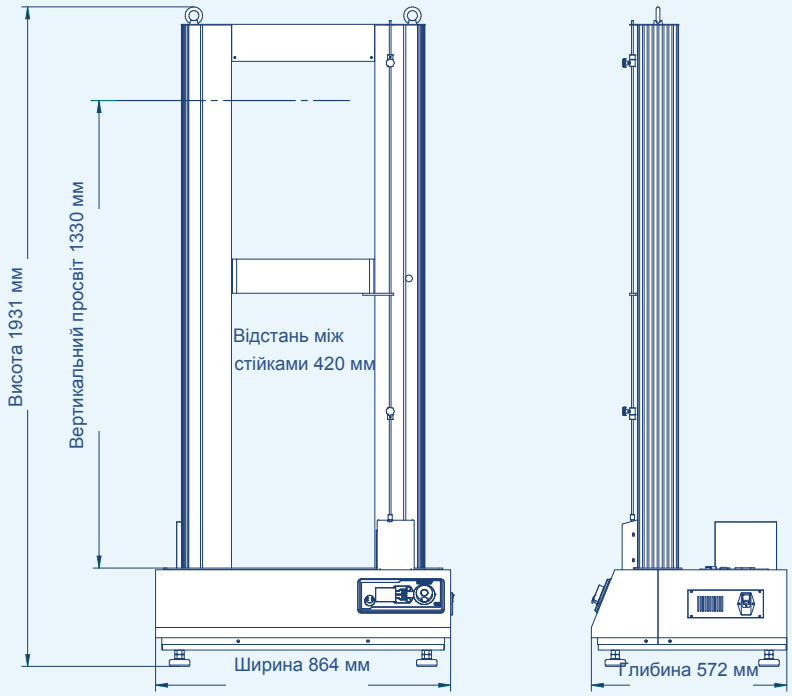

OmniTest 50 Розміри

Характеристики

OmniTest	5	7.5	10	25	50
Номінальна потужность кН	5	7.5	10	25	50
Номінальна потужность кгс	500	765	1000	2500	5000
Номінальна потужность фунт сили	1100	1686	2200	5500	11000
Кількість кулькових гвинтів	1	1	2	2	2
Швидкість збору даних	500 Гц				
Внутрішня частота дискретизації	20 кГц				
Зміщення*					
Хід траверси⁑	650 мм (25.6″)	650 мм (25.6″)	950 мм (37.4″)	950 мм (37.4″)	1100 мм (43.3″)
Роздільна здатність	1 мкм				
Точність	±0,1% від заданої позиції або ±10 мікрон, залежно від того, що більше				
Швидкість					
Відкалібрований діапазон швидкостей мм/хв	0.01 - 1200	0.01 - 1200	0.01 - 1000†	0.01 - 1000 до 10 кН† 0.01 - 500 від 10 кН до 25 кН†	0.01 - 400 до 25 кН†† 0.01 - 250 від 25 кН до 50 кН† / ††
Відкалібрований діапазон швидкостей дюйм/хв	0.0004 - 47.2	0.0004 - 47.2	0.0004 - 39.4†	0.0004 - 39.4 до 10 кН† 0.0004 - 19.7 від 10 до 25 кН†	0.0004 - 15.7 до 25 кН†† 0.0004 - 9.8 від 25 кН до 50 кН† / ††
Роздільна здатність	0.001 мм/хв (0.00004 дюйм/хв)				
Точність	±2% від відображеної швидкості або ±20 мк/хв, залежно від того, що більше				
Розміри					
Відстань між стійками	–	–	400 мм (15.7″)	400 мм (15.7″)	420 мм (16.5″)
Глибина горловини‡	125 мм (4.9″)	67 мм (2.6″)	–	–	–
Висота	1089 мм (42.9″)	1089 мм (42.9″)	1500 мм (59.1″)	1500 мм (59.1″)	1931 мм (76″)
Ширина	330 мм (13.0″)	330 мм (13.0″)	826 мм (32.5″)	826 мм (32.5″)	864 мм (34″)
Глибина	570 мм (22.4″)	570 мм (22.4″)	542 мм (21.3″)	542 мм (21.3″)	572 мм (22.5″)
Вертикальний просвіт⁑	750 мм (29.5″)	750 мм (29.5″)	1140 мм (44.9″)	1140 мм (44.9″)	1330 мм (52.4″)
Вага	70 кг (155 фунт)	70 кг (155 фунт)	140 кг (309 фунт)	140 кг (309 фунт)	285 кг (628 фунт)
Електроживлення					
Напруга	230В AC 50 Гц або 110В AC 60 Гц				
Вимоги до максимальної потужності	150 Вт	150 Вт	400 Вт	450 Вт	450 Вт
Удосконалені датчики навантаження (ELS)					
Точність	При калібруванні у складі системи ±0,5% від показань до 2% діапазону підходить для використання в системах класу 0,5 відповідно до вимог ISO 7500-1.				
Роздільна здатність	1:50000 з фільтром 24 біт				
Специфікація навколишнього середовища					
Робочі температури	10°C до 40°C				
Робоча вологість	30% - 80% (без конденсації)				

* Є поправка на відповідність системі
⁑ Виміряно без кріплень

† OmniTest 10, 25 та 50. Максимальний час при налаштуванні на переміщення зі швидкістю 0,01 мм/хв (0,0004 дюйми/хв) = 10 хвилин при роботі з постійним зусиллям.
††† OmniTest 50. Найнижча швидкість: 0 - 35 кН = 0,01 мм/хв (0,0004 дюйми/хв), 35 - 40 кН = 0,1 мм/хв (0,004 дюйми/мм), 40 - 45 кН = 1 мм/хв (0,04 дюйми/хв), 45 - 50 кН = 10 мм/хв (0,4 дюйми/хв) при роботі з постійною силою.
‡ Вимірюється по осьовій лінії датчика навантаження

Програмне забезпечення та комунікації	
Підключення	Порт USB, вхід екстензометра, 2 додаткові входи для датчиків низької напруги з можливістю майбутнього розширення
Вимоги до ПК (рекомендовані)	Процесор Intel Core i5, 8 ГБ оперативної пам'яті, один порт USB 2.0 або 3.0, жорсткий диск SSD з 10 ГБ вільного місця, роздільна здатність екрану 1920x1080 full HD
Вимоги до ПК (мінімальні)⁂	Двоядерний процесор Intel/AMD із тактовою частотою 2 ГГц або вище, 4 ГБ оперативної пам'яті, один порт USB 2.0 або 3.0, жорсткий диск із 10 ГБ вільного місця, роздільна здатність екрану 1080x720
Операційна система (ОС)	Сумісна ОС: Windows 7 або Windows 10 (32- або 64-bit) Рекомендована ОС: Windows 10 Pro 64-bit
Виведення даних	Ви можете експортувати як PDF, XLSX, CSV, TXT, файли електронної пошти та зображення

⁂ Хоча мінімальні технічні характеристики дозволяють VectorPro працювати, не гарантується оптимальна якість роботи користувача.

OmniTest Датчики навантаження

Покращений датчик навантаження ELS

ELS являє собою міцну монтажну коробку з внутрішнім тензодатчиком з малим різьбленням кріплення і займає мінімум місця.
Встановлюється безпосередньо на траверсу OmniTest 5 і 7.5 або на двостійковий адаптер "ластівчин хвіст" (432-256).

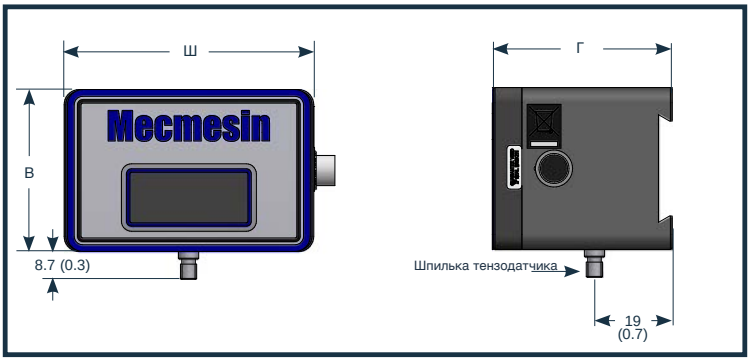

ПРИМІТКА: Сумісний з випробувальними стендами рівної або більшої потужності, ніж датчик навантаження.

Усі розміри вказані в міліметрах та (дюймах).

Продуктивність ELS	Артикул
2 Н	880-034
5 Н	880-035
10 Н	880-036
25 Н	880-037
50 Н	880-038
100 Н	880-039
250 Н	880-040
500 Н	880-041

Всі можливості ELS	
Загальне зниження просвіту при використанні OmniTest 10, 25 та 50	99 (3.9)
Траверса	#10-32UNF
Загальне зниження просвіту при використанні OmniTest 5 та 7.5	15 (0.6)
Ширина датчика (Ш)	72 (2.8)
Глибина датчика (Г)	46.5 (1.8)
Висота датчика (В)	48 (1.9)

Покращений датчик навантаження ELS-S

ELS-S складається з такої ж монтажної коробки з "ластівчиним хвостом" і розташованим під нею зовнішнім S-подібним тензодатчиком - він забезпечує більш жорстке надійне з'єднання для великих, важких затискачів та фіксаторів.

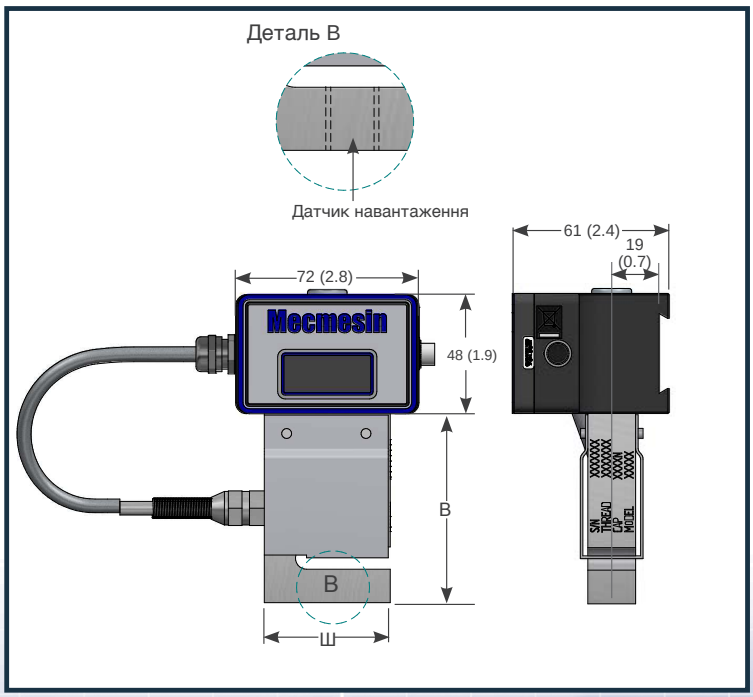

ПРИМІТКА: Сумісний з випробувальними стендами рівної або більшої потужності, ніж датчик навантаження.

Усі розміри вказані в міліметрах та (дюймах).

Продуктивність ELS-S	Артикул	Траверса	Загальне зниження просвіту	Ширина датчика (Ш)	Глибина датчика (Г)	Висота датчика (В)
100 Н	880-020	M6 x 1	70 (2.7)	51 (2)	13 (0.5)	64 (2.5)
200 Н	880-021	M6 x 1	70 (2.7)	51 (2)	13 (0.5)	64 (2.5)
500 Н	880-022	M6 x 1	82 (3.2)	51 (2)	19 (0.7)	76 (2.9)
1000 Н	880-023	M10 x 1.5	82 (3.2)	51 (2)	19 (0.7)	76 (2.9)
2500 Н	880-024	M12 x 1.75	82 (3.2)	51 (2)	25 (1)	76 (2.9)
5000 Н	880-025	M12 x 1.75	82 (3.2)	51 (2)	25 (1)	76 (2.9)

Двостійковий адаптер "ластівчин хвіст"

Артикул: 432-256

Примітка щодо використання з датчиками навантаження ELS та ELS-S. Постачається у стандартній комплектації з OmniTest 10, 25 та 50.

Покращений датчик навантаження ELS-T

ELS-T складається з монтажної коробки з розташованим під нею зовнішнім S-подібним тензодатчиком - він призначений для використання з двостійковими випробувальними стендами для випробування більш високих навантажень та забезпечує жорстке надійне з'єднання для великих, важких затискачів та фіксаторів.

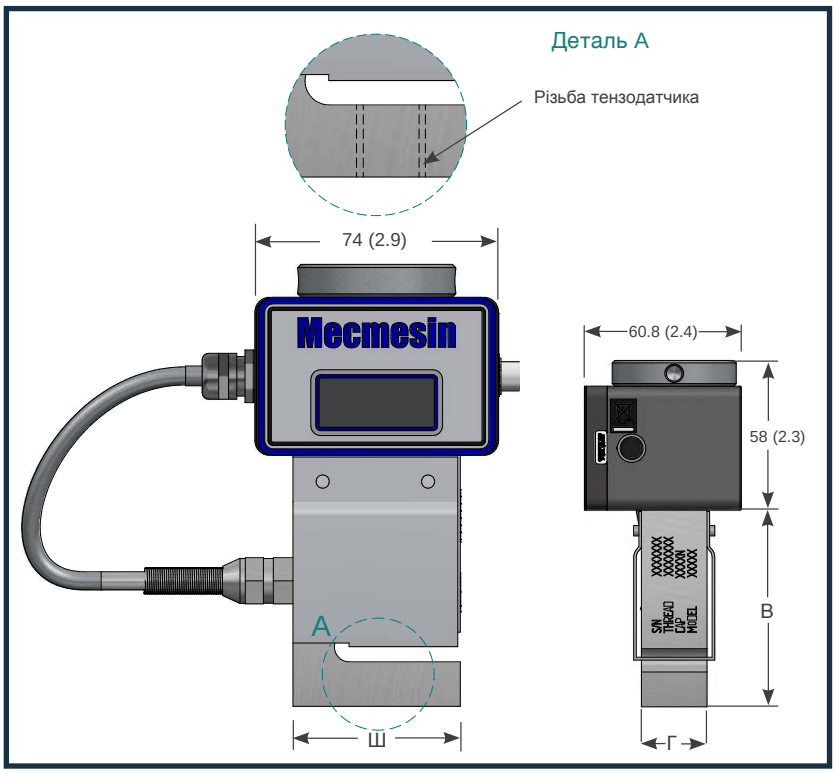

Тільки для використання з двостійковими стендами та OmniTest 7.5

Усі розміри вказані в міліметрах та (дюймах).

Продуктивність ELS-T	Артикул	Траверса	Загальне зниження просвіту (двостійковий стенд)	Загальне зниження просвіту (OmniTest 7.5)	Ширина датчика (Ш)	Глибина датчика (Г)	Висота датчика (В)
100 Н	880-045	M6 x 1	122 (4.8)	67 (2.6)	51 (2)	13 (0.5)	64 (2.5)
200 Н	880-046	M6 x 1	122 (4.8)	67 (2.6)	51 (2)	13 (0.5)	64 (2.5)
500 Н	880-047	M6 x 1	134 (5.3)	79 (3)	51 (2)	19 (0.7)	76 (3)
1000 Н	880-048	M10 x 1.5	134 (5.3)	79 (3)	51 (2)	19 (0.7)	76 (3)
2500 Н	880-049	M12 x 1.75	134 (5.3)	79 (3)	51 (2)	25 (1)	76 (3)
5 кН	880-050	M12 x 1.75	134 (5.3)	79 (3)	51 (2)	25 (1)	76 (3)
7.5 кН	880-051	M12 x 1.75	134 (5.3)	79 (3)	51 (2)	25 (1)	76 (3)
10 кН	880-026	M12 x 1.75	134 (5.3)	79 (3)	51 (2)	25 (1)	76 (3)
25 кН	880-027	M16 x 2	166 (6.5)	111 (4)	51 (2)	25 (1)	108 (4.3)

Покращений датчик навантаження ELS-P

ELS-P складається з монтажної коробки з розташованим під нею зовнішнім навантажувальним елементом Pancake - він призначений для використання з двостійковим стендом OmniTest 50 кН для випробування більш високих навантажень та забезпечує більшу стійкість до сторонніх позаосьових навантажень.

Примітка: Тензодатчики ELS-P встановлюються безпосередньо на рухому траверсу OmniTest 50. Для встановлення датчиків навантаження ELS та ELS-S/-T безпосередньо на рухому траверсу постачаються адаптери. В якості альтернативи вони можуть бути послідовно встановлені з датчиком навантаження ELS-P.

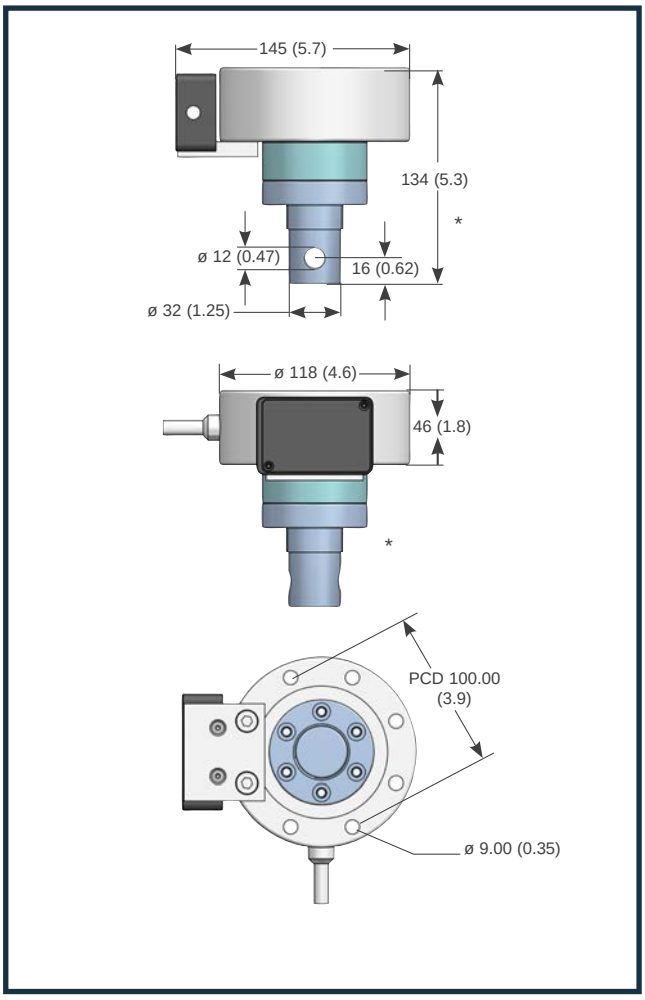

Усі розміри вказані в міліметрах та (дюймах).

Продуктивність ELS-P	Артикул	Траверса	Загальне зниження просвіту	Діаметр датчика (∅)	Висота датчика
20 кН	880-028	M18 x 1.5	134 (5.3)	118 (4.6)	134 (5.3)
50 кН	880-029	M18 x 1.5	134 (5.3)	118 (4.6)	134 (5.3)

Точність вимірювання навантаження

При калібруванні у складі системи ±0,5% від показань до 2% від діапазону.

Клас 0,5 відповідно до вимог ISO 7500-1

Датчики навантаження ELS, ELS-S, ELS-T та ELS-P.

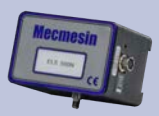

Mecmesin

досконале тестування

Mecmesin - світовий лідер у галузі доступних рішень для випробування сили та крутного моменту

З 1977 року компанія Mecmesin допомогла тисячам компаній досягти підвищеного контролю якості при проектуванні та виробництві. Бренд Mecmesin надає переваги в точності, обслуговуванні та вартості. У виробничих центрах та дослідницьких лабораторіях по всьому світу конструктори, інженери, оператори та менеджери з якості схвалюють системи випробування сили та крутного моменту Mecmesin за їх високу продуктивність у незліченних сферах застосування.

www.mecmesin.com

Алжир
Аргентина
Австралія
Австрія
Бангладеш
Бельгія
Бразилія
Болгарія
Камбоджа
Канада
Чилі
Китай
Колумбія
Коста Ріка
Хорватія
Чехія
Данія
Еквадор
Єгипет
Естонія
Фінляндія
Франція
Німеччина
Греція
Угорщина
Індія
Індонезія
Іран
Ірландія
Ізраїль
Італія
Японія
Корея
Косово
Лаос
Латвія
Ліван
Литва
Македонія
Малайзія
Мексика
Марокко
М'янма
Нідерланди
Нова Зеландія
Норвегія
Парагвай
Перу
Філіппіни
Польща
Португалія
Румунія
В'єтнам
Саудівська Аравія
Сербія
Сінгапур
Словаччина
Словенія
Південна Африка
Іспанія
Шрі Ланка
Швеція
Швейцарія
Сирія
Тайвань
Таїланд
Туніс
Туреччина
Великобританія
Уругвай
США

Глобальна дистриб'юторська мережа Mecmesin гарантує швидку доставку та ефективне обслуговування вашого рішення для тестування, де б ви не знаходилися.

Компанія Mecmesin залишає за собою право змінювати технічні характеристики обладнання без попередження. E&OE

bsi.
UKAS MANAGEMENT SYSTEMS 003
FS 58553

ШТАМП ДИСТРИБ'ЮТОРА

Головний офіс
Mecmesin Limited
w: www.mecmesin.com
e: sales@mecmesin.com

Франція
Mecmesin France
w: www.mecmesin.fr
e: contact@mecmesin.fr

Німеччина
Mecmesin GmbH
w: www.mecmesin.de
e: info@mecmesin.de

Північна Америка
Mecmesin Corporation
w: www.mecmesincorp.com
e: info@mecmesincorp.com

Азія
Mecmesin Asia Co. Ltd
w: www.mecmesinasia.com
e: sales@mecmesinasia.com

Китай
Mecmesin (Shanghai) Pte Ltd
w: www.mecmesin.cn
e: sales@mecmesin.cn

номер брошури: DS-1173-02